ISO 9001:2008

ЭЛЕКТРООБОГРЕВАТЕЛЬ ИНФРАКРАСНЫЙ ДЛИННОВОЛНОВЫЙ

ГЕЛИОС

ТУ У 27.5-13481596-003:2012

РУКОВОДСТВО ПО ЭКСПЛУАТАЦИИ

ГЕЛИОС 0,75	
ГЕЛИОС 1,0	
ГЕЛИОС 1,25	
ГЕЛИОС 1,5	
ГЕЛИОС 2,0	
ГЕЛИОС 2,5	
ГЕЛИОС 3,0	
ГЕЛИОС 4,0	
ГЕЛИОС 4,2	
ГЕЛИОС 6,0	

Пожалуйста,
<u>не включайте</u>
это устройство
до ознакомления
с настоящей инструкцией

СОДЕРЖАНИЕ

1. ОСНОВНЫЕ СВЕДЕНИЯ ОБ ИЗДЕЛИИ 3
2. НАЗНАЧЕНИЕ ИЗДЕЛИЯ 3
3. КОМПЛЕКТ ПОСТАВКИ 5
4. ТЕХНИЧЕСКИЕ ХАРАКТЕРИСТИКИ 5
5. МЕРЫ БЕЗОПАСНОСТИ 6
6. УСТРОЙСТВО ОБОГРЕВАТЕЛЯ 6
7. УКАЗАНИЕ О ПОДКЛЮЧЕНИИ 6
8. УКАЗАНИЯ ПО ПОДГОТОВКЕ К РАБОТЕ 9
9. ЭКСПЛУАТАЦИЯ И ТЕХНИЧЕСКОЕ ОБСЛУЖИВАНИЕ 9
10. ВОЗМОЖНЫЕ НЕИСПРАВНОСТИ 9
11. ПРАВИЛА ХРАНЕНИЯ 9
12. ГАРАНТИЙНЫЕ ОБЯЗАТЕЛЬСТВА 10

1. ОСНОВНЫЕ СВЕДЕНИЯ ОБ ИЗДЕЛИИ

Электрообогреватели инфракрасные изготавливаются согласно ТУ У 27.5-13481596-003:2012, а также не входят в перечень продукции подлежащей обязательной сертификации в области пожарной безопасности.

Электрообогреватели инфракрасные длинноволновые сертифицированы в системе Укрсепро. Заключение государственной санитарно-эпидемиологической экспертизы №05.03.02-04/102477 от 21.12.2010г.

2. НАЗНАЧЕНИЕ ИЗДЕЛИЯ

Электрообогреватели инфракрасные используются в качестве основного, дополнительного или локального обогрева. Обогреватели могут использоваться для обогрева практически любых помещений с соблюдением норм безопасности. Квартиры, дачи, спортивные сооружения, административно-офисные помещения, торгово-выставочные комплексы, производственные корпуса, крытые рынки ,животноводческие фермы и многое другое может быть согрето экономичным теплом инфракрасных обогревателей, там, где требуется строгое соблюдение температурного режима и минимизацию воздушных тепловых потоков.

Тепловые лучи обогревателя создают ощущение тепла, а так же нагревают тело человека, предметы и пол, от которых, в свою очередь, нагревается воздух. Поднимаясь к потолку он постепенно остывает, при этом на уровне головы стоящего человека температура воздуха оказывается на 1-2 градуса ниже температуры на уровне пола.

Поверхность пластины, обращенная к полу, нагревается до 200-250^{0}С, в зависимости от модели обогревателя. При такой температуре 90% энергии преобразуется в поток тепловых лучей, расходящихся от пластины к полу и находящимся на нем предметам , и лишь 10% уходит на прямой нагрев воздуха, соприкасающегося с пластиной.

Инфракрасные обогреватели предназначены для обогрева отдельных помещений и рабочих мест в неотапливаемых помещениях с температурой воздуха ниже нормированной (кроме взрывопожарных и пожароопасных помещений категории А и Б по НАПБ Б.03.002-2007 “Нормы определения категорий помещений, домов и внешних установок по взрывопожарной и пожарной опасности, отапливаемые помещения”.

!ВНИМАНИЕ!

Для эксплуатации обогревателей с максимальной эффективностью необходимо, чтобы излучающая алюминиевая пластина располагалась в горизонтальной плоскости (для исключения конвекции) параллельно полу. В случае расположения обогревателя в другом положении его КПД будет снижаться (рисунок 1).

Рисунок 1

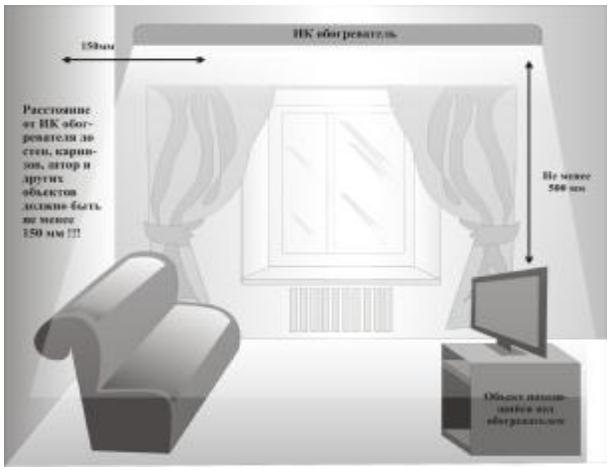

!ВНИМАНИЕ!

Для эксплуатации обогревателей с максимальной эффективностью необходимо производить подбор мощности на основании результатов теплотехнического расчета.

Основным параметром при проектировании отопления на базе инфракрасных обогревателей является определение мощности (кол-во мощности на метр^2 обогреваемой площади), измеряется в Вт/м^2. Ниже представлены ориентировочные значения необходимой плотности мощности для достижения заданной температуры в помещениях с разной термоизоляцией.

Таблица 1

Тип помещения	Плотность мощности, Вт/м^2 для достижения температуры		
	13^{0}С	16^{0}С	21^{0}С
Помещения с хорошей теплоизоляцией (2 кирпича или 150мм утеплителя)	60	80	100
Помещения со слабой теплоизоляцией (панельный дом)	90	120	150
Неизолированное помещение (гараж)	200	230	260
Полуоткрытое помещение (торговый павильон)	230	280	330

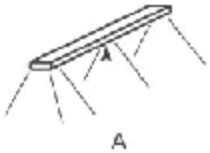

Схема рассеивания инфракрасного излучения обогревателем

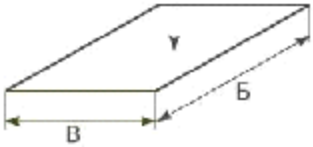

Таблица основных показателей рассеивания ИК излучения обогревателем в зависимости от высоты установки

Таблица 2

Мощность обогревателя, кВт	А	Б	В	Площадь рассеивания, $м^2$
0,75	2,0-2,2	3	2	6
1	2,0-2,5	4	2	8
1,25	2,0-2,5	5	2	10
1,5	2,5-2,7	4	3	12
2,0	2,7-3,0	5,5	3,6	20
2,5	3,1-3,5	5,5	4	26
3,0	3,1-3,5	10	4	40
4,0	3,1-3,5	10	6	60
4,2	4-5	10	6	60
6,0	5-8	11	7	80

3. КОМПЛЕКТ ПОСТАВКИ

Инфракрасный длинноволновый обогреватель	1 шт.
Руководство по эксплуатации	1 шт.
Крепежный комплект:	
Болт	2 шт.
Гайка	2 шт.
Шайба	2 шт.
Кронштейн крепежный	2 шт.
Упаковочная тара	1 шт.

4. ТЕХНИЧЕСКИЕ ХАРАКТЕРИСТИКИ

Технические характеристики	ГЕЛИОС									
	0,75	1,0	1,25	1,5	2,0	2,5	3,0	4,0	4,2	6,0
Установочная мощность, Вт	750	1000	1250	1500	2000	2500	3000	4000	4200	6000
Напряжение питания, В	220	220	220	220	220	220	220-380	220-380	380	380
Номинальный ток, А	3,4	4,5	5,6	6,8	9,0	12,0	13,6-7,8	18,0-10,5	11	15
Габаритные размеры, мм - длинна - ширина - высота	1260 165 40	1400 165 40	1600 165 40	1120 290 40	1400 350 65	1600 350 65	1400 400 65	1600 400 65	1670 315 75	2180 315 75
Вес, кг	4,5	6	7	9	10	12	16	18	11	16
Минимальная высота подвеса, м	2,0	2,0	2,0	2,5	2,7	2,7	3,1	3,5	4	5
Отапливаемая площадь, $м^2$ (см. Табл.1)	6-12	10-15	13-20	15-20	20-30	30-35	35-40	40-60	40-60	60

5. МЕРЫ БЕЗОПАСНОСТИ

Используйте электрообогреватель только по назначению.

Расстояние до нагреваемых предметов должно быть не менее 500мм.

Расстояние от ИК обогревателя до стен, штор, карнизов и других объектов должно быть не менее 150мм.

Не касайтесь теплоизлучающей пластины обогревателя во время его работы.

Электрообогреватель без надзора не оставлять.

Не допускайте касания шнуром питания горячих поверхностей.

Эксплуатация обогревателя без заземления запрещается!

Подключение должно производиться квалифицированным персоналом в соответствии с “Правилами устройства электроустановок” и “Правилами техники безопасности при эксплуатации электроустановок”.

6. УСТРОЙСТВО ОБОГРЕВАТЕЛЯ

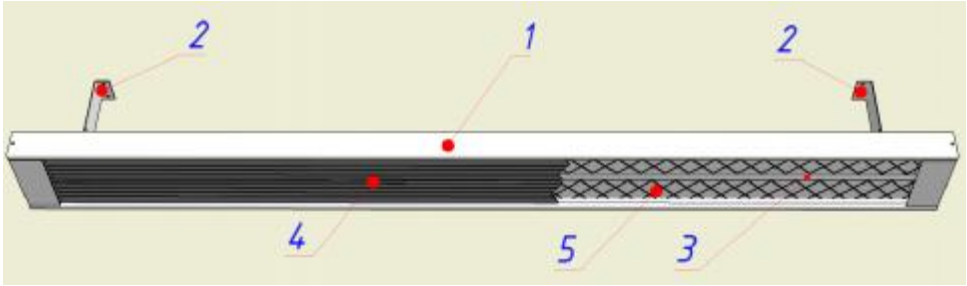

1- Металлический корпус окрашенный порошковой краской;
2- Кронштейны крепления к потолку;
3- Низкотемпературный ТЭН (нержав.) Диаметром 8мм;
4- Теплоизлучающая пластина (анодированный алюминиевый профиль);
5- Теплоизолятор.

7. УКАЗАНИЯ О ПОДКЛЮЧЕНИИ

Подключение обогревателя должно производиться квалифицированным персоналом согласно выбранной электрической схеме в зависимости от общей мощности и моделей обогревателя.

Схема подключения обогревателей может меняться в зависимости от модели терморегулятора.

Вариант подключения обогревателей с терморегулятором к сети 220В (1 фаза) на суммарную нагрузку до 3,5 кВт.

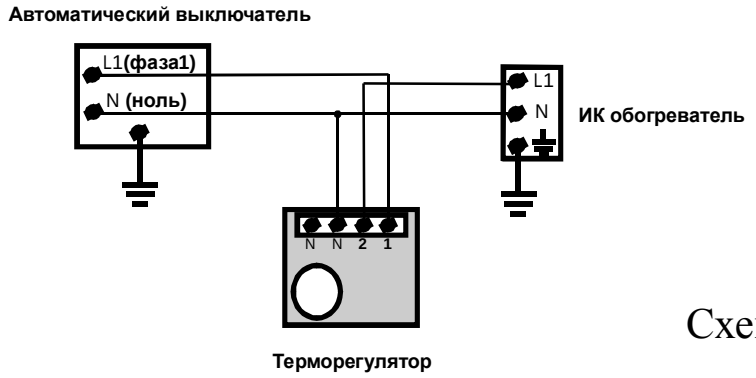

Схема 1

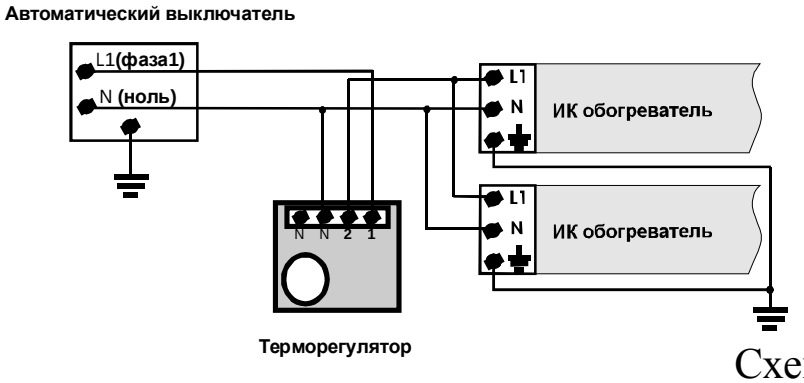

Схема 2

Вариант подключения обогревателей с терморегулятором и магнитным пускателем к сети 380В (3 фазы) на суммарную нагрузку более 3,5 кВт.

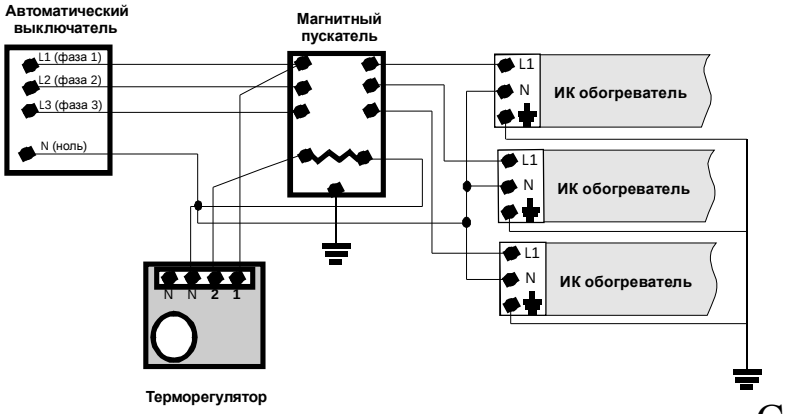

Схема 3

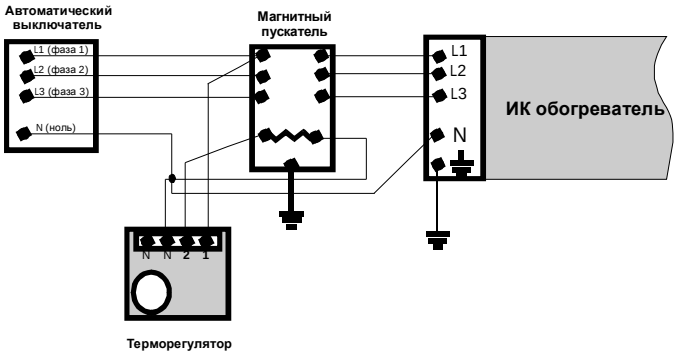

Схема 4

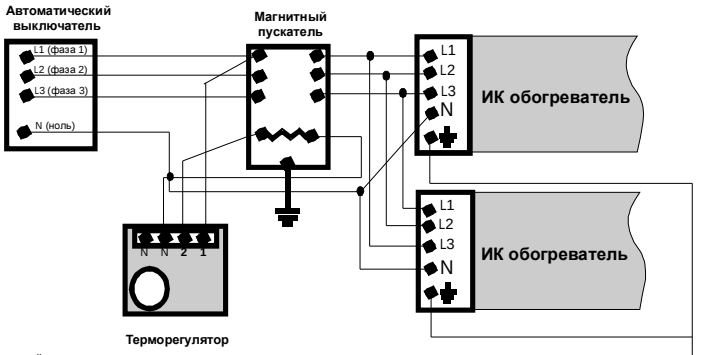

Схема 5

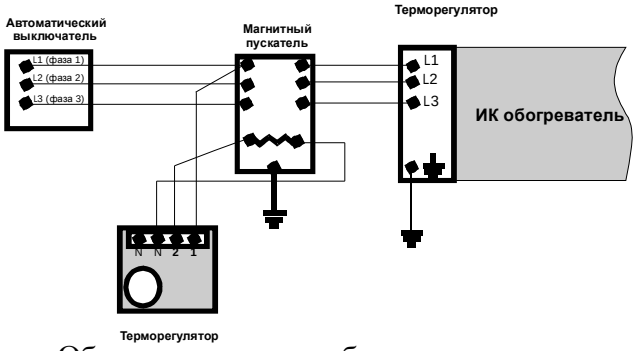

Схема 6

Обогреватель может быть подключен непосредственно к сети 220В имеющий ***<u>защитный заземляющий провод</u>***, при помощи 3-х жильного кабеля соответствующего сечения, а также через автоматический выключатель и (или) терморегулятор.

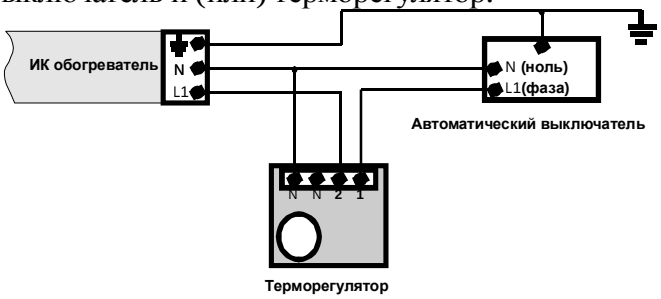

Схема 7

8. ПУСК В РАБОТУ

1. Установите обогреватель с помощью крепежного комплекта на потолке.
2. Подключите обогреватель согласно выбранной схеме подключения раздела 7 настоящего руководства по эксплуатации.
3. После того, как обогреватель готов к работе, поверните ручку терморегулятора и задайте необходимую температуру.
4. Время выхода обогревателя на заданный температурный режим около 30 минут.

9. ЭКСПЛУАТАЦИЯ И ТЕХНИЧЕСКОЕ ОБСЛУЖИВАНИЕ

Техническое обслуживание включает в себя периодическую (1 раз в год) проверку исправности контактов электрического кабеля, затяжку клеммных разъемов.

При загрязнении корпуса пыль протирать влажной салфеткой.

!ВНИМАНИЕ!

При эксплуатации обогревателя может слышаться легкое потрескивание во время нагрева или остывания, исчезающее с выходом на рабочий режим.

10. ВОЗМОЖНЫЕ НЕИСПРАВНОСТИ

№	Описание неосправности	Методы устранения
1	Обогреватель плохо греет	Проверить: - положение ручки терморегулятора (при его наличии); - величину напряжения электросети (с уменьшением напряжения электросети более чем на 10% от требуемых 220В уменьшается мощность обогревателя и соответственно температура нагревательного элемента). При не стабильном напряжении (+- 10% от 220В) рекомендуем использовать стабилизатор напряжения.
2	Обогреватель не работает	Проверить: - наличие напряжения в сети; - отсутствие обрыва кабеля; - затяжку винтовых клеммных соединений; - работоспособность терморегулятора (при его наличии) - обращайтесь к уполномоченным дилерам.

11. ПРАВИЛА ХРАНЕНИЯ

Обогреватели необходимо хранить в упакованном виде в закрытых помещениях с естественной вентиляцией, с диапазоном температур от -50^0 С до +50^{0}С, при относительной влажности воздуха не более 80%.

12. ГАРАНТИИ ИЗГОТОВИТЕЛЯ

ГАРАНТИЙНЫЕ ОБЯЗАТЕЛЬСТВА

Начиная с даты продажи, Вам предоставляется право гарантийного обслуживания данного изделия. Гарантийный срок эксплуатации 24 месяца.

В течении гарантийного срока эксплуатации:

- покупатель имеет право на бесплатное гарантийное обслуживание и ремонт по предъявлении заполненного по всем правилам гарантийного талона;
- предприятие-изготовитель обязуется бесплатно устранять все внутренние поломки обогревателя, в том числе по причине некачественных комплектующих элементов.

УСЛОВИЯ ГАРАНТИИ

1. Настоящая гарантия действительна при соблюдении следующих условий:

- наличие правильно и четко заполненного гарантийного талона с указанием наименования изделия, даты продажи и печати торгующей организации;
- изделие эксплуатируется согласно техническим требованиям, описанным в инструкции по эксплуатации.

2. Производитель оставляет за собой право отказа в гарантийном ремонте если:

- на момент обращения за сервисным обслуживанием не предъявлен гарантийный талон;
- отсутствуют или повреждены обязательные элементы комплектации изделия;
- имеются явные признаки нарушения эксплуатации;
- имеются механические повреждения на изделии, повреждения корпуса изделия, царапины, сколы, вмятины, трещины и т.д.), что является характерным признаком нарушения правил эксплуатации, транспортировки и хранения;
- дефект возник в результате умышленных или ошибочных действий пользователя;
- выявлено попадание внутрь изделия посторонних предметов, жидкостей, насекомых;
- имеются следы постороннего вмешательства, выполнения самостоятельного ремонта, внесены изменения в конструкцию изделия.

3. Гарантия не распространяется:

- в случаях, когда повреждение или неисправность вызваны пожаром ,наводнением, воздействием атмосферного электричества, бытовыми факторами и т.д.

ГАРАНТИЙНЫЙ ТАЛОН

Электрообогреватель инфракрасный Гелиос

ГЕЛИОС 0,75	
ГЕЛИОС 1,0	
ГЕЛИОС 1,25	
ГЕЛИОС 1,5	
ГЕЛИОС 2,0	
ГЕЛИОС 2,5	
ГЕЛИОС 3,0	
ГЕЛИОС 4,0	
ГЕЛИОС 4,2	
ГЕЛИОС 6,0	

Гарантия 24 месяца

36 месяцев бесплатного сервисного обслуживания

Адрес предприятия-изготовителя:
83058, г. Донецк

ДАННЫЕ О ПОКУПКЕ

Дата приобретения:_____

Наименование организации

Продавец:_____

Адрес

_____

Подпись, печать

_____

Механических повреждений нет.
Обогреватель в работе проверен.
Комплектность обогревателя проверена.
С условиями гарантии ознакомлен и согласен.

_____

Подпись, печать

Руководство по эксплуатации

Инфракрасный длинноволновый обогреватель Гелиос

Спасибо за покупку!

Спрашивайте о новинках у наших дилеров и торговых агентов!